Electrolux PROFESSIONAL

Gamma cottura modulare thermaline 90 - Bagnomaria elettrico top GN 2/1, alzatina, 1 lato operatore

ARTICOLO N°

MODELLO N°

NOME

SIS #

AIA #



589135 (MCBBABHOAO) Bagnomaria elettrico top, GN 2/1, con rubinetto posteriore, con alzatina posteriore - 1 lato operatore

Caratteristiche e benefici

- Livello massimo di riempimento indicato sul lato della vasca
- Protezione: un sensore di temperatura spegne l'alimentazione in caso di surriscaldamento.
- Vasca con angoli arrotondati facile da pulire.
- Il sistema di giunzione tra le apparecchiature senza saldatura THERMODUL permette la rimozione delle unità in caso di sostituzione o di servizio.
- Manopole in metallo con impugnatura in silicone incastonato per un più facile utilizzo e pulizia. Il loro particolare disegno previene l'infiltrazione di liquidi all'interno dell'apparecchiatura.
- Piano di lavoro con cocciolatoio perimetrale alla vasca per evitare fuoriuscite di licquido.
- Temperatura dell'acqua controllata da un sensore elettronico impostabile come temperatura o potenza.
- Triplice sistema di sicurezza a protezione contro eventuali sovratemperature, resettabili manualmente senza l'uso di attrezzi.
- Display digitale di grandi dimensioni in vetro temperato per resistere al calore e agli agenti chimici. Il display mostra lo stato di lavoro on/off della macchina e delle resistenze, la temperatura di lavoro e quella impostata.

Costruzione

- Top in acciaio inox AISI 304 di 2 mm di spessore.
- Unità costruita secondo le norme DIN 18860_2 con piano di lavoro da 20 mm e zoccolo da 70 mm.
- Tutte le superfici sono costruite evitando il più possibile zone di accumulo dello sporco per facilitare le operazioni di pulizia.
- Telaio interno in robusto acciaio inox AISI 304.
- Protezione all'acqua IPX5.
- Vasca in acciaio inox AISI 316L saldata nella parte superiore all'apparecchiatura.
- Unità costruita secondo la norma DIN 18860_2 con pano antigocciolamente di 20 mm di spessore.

Sostenibilità

- Funzione standby per il risparmio energetico e recupero veloce della temperatura impostata.

Approvazione:

Gamma cottura modulare thermaline 90 - Bagnomaria elettrico top GN 2/1, alzatina, 1 lato operatore

Fronte

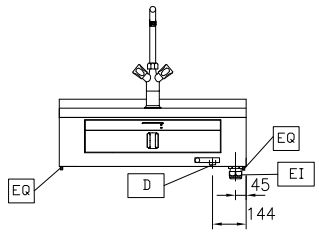

Lato

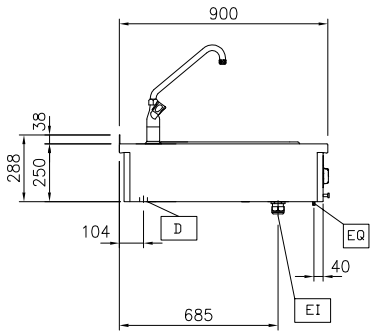

D = Scarico acqua
EI = Connessione elettrica
EQ = Vite Equipotenziale
WI = Ingresso acqua

Alto

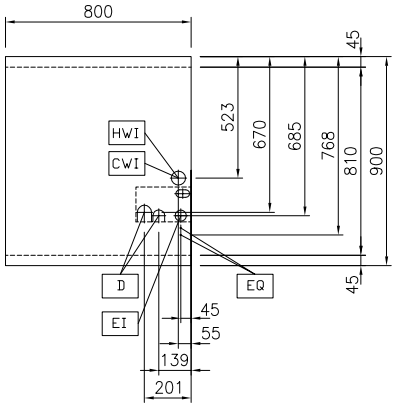

Elettrico

Tensione di alimentazione:	400 V/3N ph/50/60 Hz
Watt totali:	3 kW

Informazioni chiave

Numero vasche:	1
Dimensioni utili vasca (larghezza):	630 mm
Dimensioni utili vasca (altezza):	170 mm
Dimensioni utili vasca (profondità):	510 mm
Capacità vasca:	10 lt MIN; 65 lt MAX
Controllo termostatico:	30 °C MIN; 90 °C MAX
Dimensioni esterne, larghezza:	800 mm
Dimensioni esterne, profondità:	900 mm
Dimensioni esterne, altezza:	250 mm
Peso netto:	35 kg

Sostenibilità

Consumo di corrente:	7.5 Amps

L'azienda si riserva il diritto di apportare modifiche ai prodotti senza preavviso

Accessori opzionali

• Kit profilo di connessione tra unità con alzatina, 900 mm	PNC 912499	❑
• Piano porzionatore da 800 mm	PNC 912526	❑
• Piano porzionatore da 800 mm	PNC 912556	❑
• Piano di lavoro ribaltabile 300x900mm	PNC 912581	❑
• Piano di lavoro ribaltabile 400x900mm	PNC 912582	❑
• Piano di lavoro laterale fisso 200x900mm	PNC 912589	❑
• Piano di lavoro laterale fisso 300x900mm	PNC 912590	❑
• Piano di lavoro laterale fisso 400x900mm	PNC 912591	❑
• Kit profilo di connessione tra unità con alzatina, lato destro	PNC 912981	❑
• Kit profilo di connessione tra unità con alzatina, lato sinistro	PNC 912982	❑
• Pannello posteriore in acciaio inox, per funzioni top e monoblocco con alzatina, 800x700mm	PNC 913013	❑
• Pannello posteriore in acciaio inox, per funzioni top e monoblocco con alzatina, 800x800mm	PNC 913026	❑
• Kit profilo di chiusura blocco, a filo, unità con alzatina, lato sinistro, 900 mm	PNC 913117	❑
• Kit profilo di chiusura blocco, a filo, unità con alzatina, lato destro 900 mm	PNC 913118	❑
• Coperchio per bagnomaria GN 2/1	PNC 913147	❑
• Kit profilo di chiusura blocco (12.5mm), unità con alzatina, lato sinistro 900 mm	PNC 913208	❑
• Kit profilo di chiusura blocco (12.5mm), unità con alzatina, lato destro 900 mm	PNC 913209	❑
• Kit profilo di connessione per installazioni schiena contro schiena unità con alzatina (ordinare come speciale e specificare la lunghezza del blocco. Il prezzo indicato a listino si riferisce ad una lunghezza di 1000 mm)	PNC 913226	❑
• Profilo profondità: 900mm	PNC 913232	❑
• Kit ottimizzazione energetico 14A	PNC 913244	❑
• - NOT TRANSLATED -	PNC 913297	❑
• Pannello laterale in acciaio inox sinistro (12.5 mm), installazione a sbalzo, H= 400mm	PNC 913636	❑
• Pannello laterale in acciaio inox destro (12.5 mm), installazione a sbalzo, H= 400mm	PNC 913637	❑
• Pannello laterale in acciaio inox sinistro a filo, installazione a sbalzo, H= 400mm	PNC 913638	❑
• Pannello laterale in acciaio inox destro, a filo, installazione a sbalzo H= 400mm	PNC 913639	❑
• Kit di installazione a sbalzo - top da 800 mm	PNC 913652	❑
• - NOT TRANSLATED -	PNC 913658	❑
• Filtro L= 800 mm	PNC 913665	❑
• - NOT TRANSLATED -	PNC 913676	❑

L'azienda si riserva il diritto di apportare modifiche ai prodotti senza preavviso